ADATLAP

5 MP Felbontású Rögzített, Hálózati Dómkamera

IPC3615LR3-PF28(40)-D

Fő jellemzők

Optika

- Nappali/éjszakai funkció
- Intelligens IR, akár 30 m IR-távolság
- 3D DNR (Digitális Zajcsökkentés)

Tömörítés

- Ultra 265, H.265, H.264, MJPEG
- ROI (Érdekeltségi Tartomány)

Hálózat

- ONVIF Megfelelőség

Szerkezet

- PoE tápellátás támogatása
- Széles hőmérséklet-tartomány: -30 °C – 60 °C
- Széles, ±25%-os feszültségtartomány
- IP67
- 3 tengely

Termékjellemzők

	IPC3615LR3-PF28-D				IPC3615LR3-PF40-D
Kamera					
Érzékelő	1/2,7", 5,0 megapixel, progresszív letapogatás, CMOS				
Objektív	2,8 mm @ F2,0				4,0 mm @ F2,0
DORI Távolság	Objektív	Észlelés (m)	Megfigyelés (m)	Felismerés (m)	Azonosítás (m)
	2,8 mm	42	16,8	8,4	4,2
	4,0 mm	60	24	12	6
Látószög (H)	105,3°				79,7°
Látószög (V)	69,5°				51,8°
Látószög (O)	136,9°				98,0°
Zár	Automatikus/Kézi, 1–1/100000 s				
Beállítási szög	Pásztázás: 0°– 360°				Dőlés: 0°– 75°
Min. Megvilágítás	Szín: 0,01 lux (F2,0, AGC BE) 0 lux IR-megvilágítással				
IR-Távolság	Akár 30 m IR-távolság				
Nappali/Éjszakai	IR-szűrő automatikus váltással (ICR)				
Zajcsökkentés	2D/3D				
Jel-zaj viszony	>52 dB				
WDR	DWDR				
Videó					
Max. Felbontás	2592*1944				
Videotömörítés	Ultra 265, H.265, H.264, MJPEG				
Képkockasebesség	Fő Adatfolyam: 5 MP (2592*1944): Max. 15 fps; Második Adatfolyam: 720P (1280*720): Max. 20 fps;				
HLC	Támogatott				
BLC	Támogatott				
OSD	Akár 4 OSD				
Adatvédelmi Maszk	Akár 8 terület				
ROI	Akár 2 terület				
Mozgásérzékelés	Akár 4 terület				
Hálózat					
Protokollok	IPv4, IGMP, ICMP, ARP, TCP, UDP, DHCP, RTP, RTSP, RTCP, DNS, DDNS, NTP, FTP, UPnP, HTTP, HTTPS, SMTP, SSL				
Kompatibilis Integráció	ONVIF(S Profil), API				
Interfész					
Hálózat	10/100M Base-TX Ethernet				
Általános					
Tápellátás	12 V DC±25%, PoE (IEEE802.3 af)				
	Teljesítményfelvétel: Max 4 W				
Méretek (Φ x M)	Φ118 x 96 mm				
Tömeg	0,35 kg				
Működési Környezet	-30 °C – +60 °C, Páratartalom: 10–90% RH (párásodást nem okozó)				
Behatolás Elleni Védelem	IP67				

Méretek

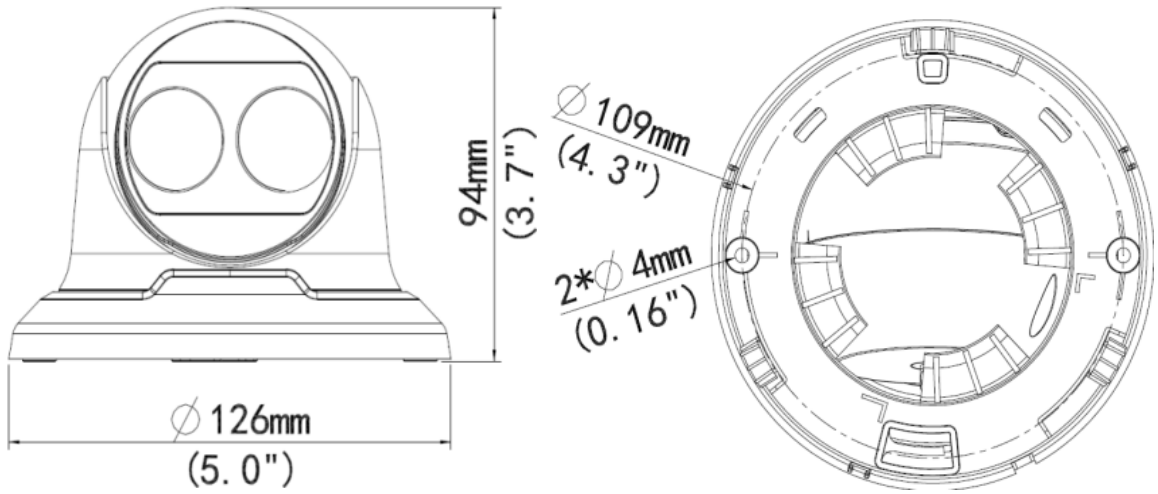

Zhejiang Uniview Technologies Co., Ltd.

South Tower, Building 10, Wanlun Science Park, 88 Jiangling Road, Hangzhou, Kína 310051

E-mail: overseasbusiness@uniview.com; globalsupport@uniview.com

http://www.uniview.com

©2018 Zhejiang Uniview Technologies Co., Ltd. Minden jog fenntartva.

* A termékjellemzők és a termékek elérhetősége előzetes értesítés nélkül változhat.